DUBBELSIDIG AVSMALNING

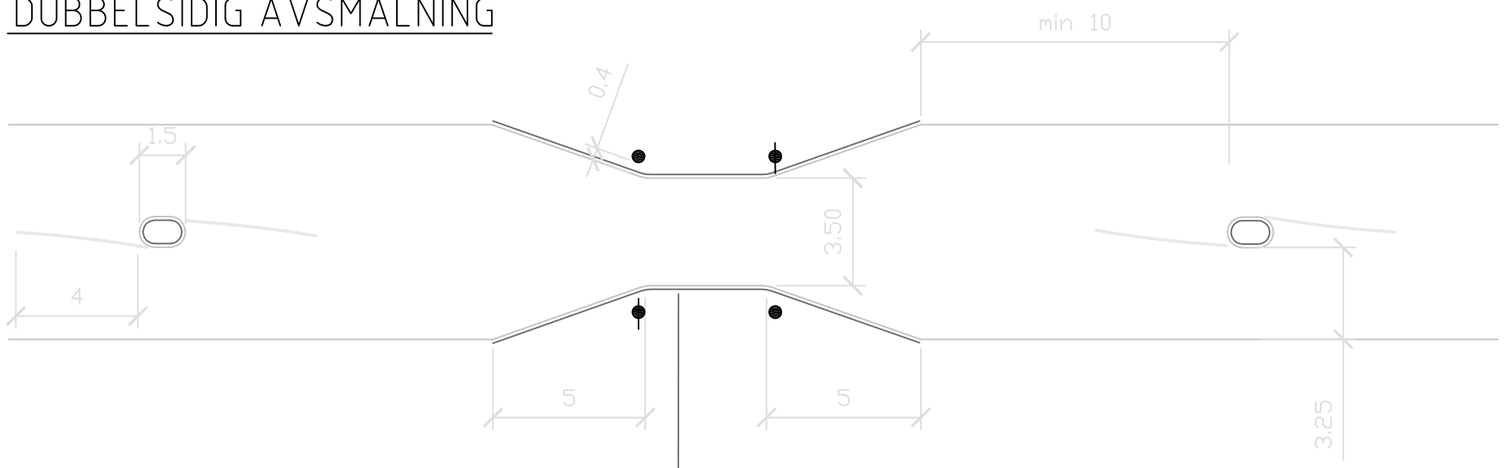

AVSMALNING KAN FÖRSES MED ÖVERGÅNGSTÄLLE MED/UTAN CYKELÖVERFART ENLIGT TYPRITNING TYP 01 .

UTFÖRANDE

REFUGER KAN GÖRAS ÖVERKÖRNINGSBARA MED VÄLVD YTA I GATSTEN. MINSTA BREDD 1 m.

KÖRFÄLTSBREDD KAN UTFÖRAS MED MINIMIMÅTT (3.0m) I SÄRSKILDA FALL .

UTMÄRKNING

REFUGER: SKYLT D2
HELDRAGEN LINJE (0.1 m) PÅ BÅDA SIDOR OM REFUGEN.
SKYLT A5 PÅ HÖGER SIDA I BÅDA KÖRRIKTNINGARNA
CA 15 M FÖRE MITTREUG, MED TILLÄGGSTAVLA T4 (3,5m).

● GUMMIPOLLARE MED REFLEXPLÅT, H=800 mm, Ø250 mm
FÄRG ENL. GESTALTNINGSPROGRAM.

GUMMIPOLLARE MED REFLEXPLÅT, H=800 mm, Ø250 mm
FÄRG ENL. GESTALTNINGSPROGRAM.
STOLPE MED SKYLT B3 TOPPMONTERAT PLACERAS I POLLARE.

MITTREFUG

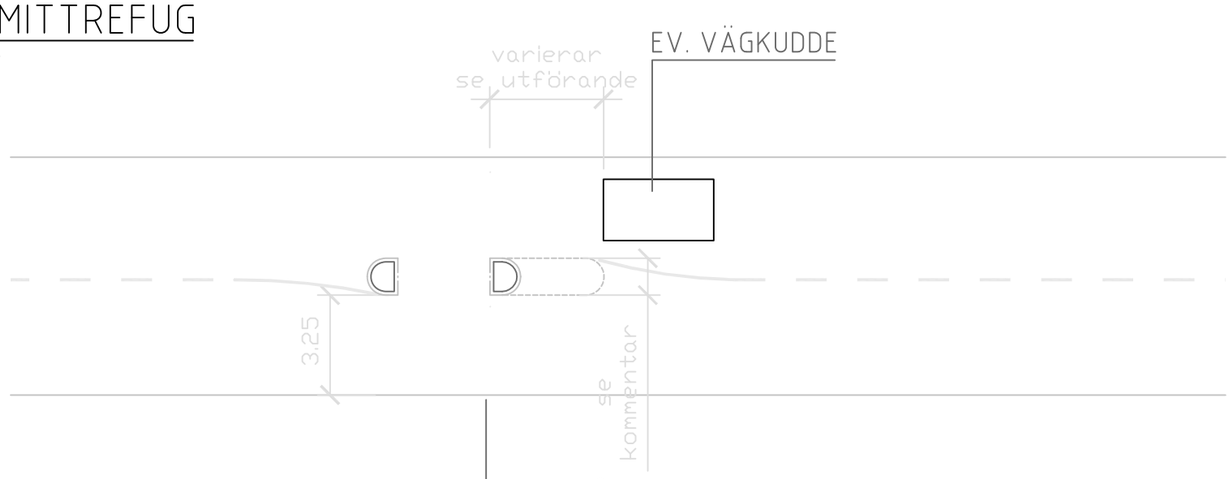

ÖVERGÅNGSTÄLLE MED/UTAN CYKELÖVERFART ENLIGT TYPRITNING TYP 01

UTFÖRANDE

VÄGKUDDE PLACERAS 8-10 m FRÅN ÖVERGÅNGSTÄLLE.

MITTREFUGEN SKA UTFÖRAS SÅ LÅNG ATT DET OMÖJLIGGÖR FÖR BIL ATT SMITA FÖRBI GUPPET.

VID NYBYGGNAD EFTERSTRÄVAS EN MITTREFUGSBREDD PÅ 2.0m. VID OMBYGGNAD KAN I UNDANTAGSFALL .
EN MITTREFUGSBREDD PÅ 1.,2m ACCEPTERAS..

UTMÄRKNING

REFUGER: SKYLT D2
HELDRAGEN LINJE (0.1 m) PÅ BÅDA SIDOR OM REFUGEN.
SKYLT A9 PÅ HÖGER SIDA I BÅDA KÖRRIKTNINGARNA
CA 15 M FÖRE MITTREUG.

BET	ANT	ÄNDRINGEN AVSER	SIGN	DATUM

HUDDINGE KOMMUN

RITAD AV, KONSTRUERAD AV
AM

A3

HUDDINGE 2014-02

AVSMALNING AV KÖRBANA

TYPRITNING

SKALA

RITNINGSNUMMER
TYP 12

ÄNDR BET